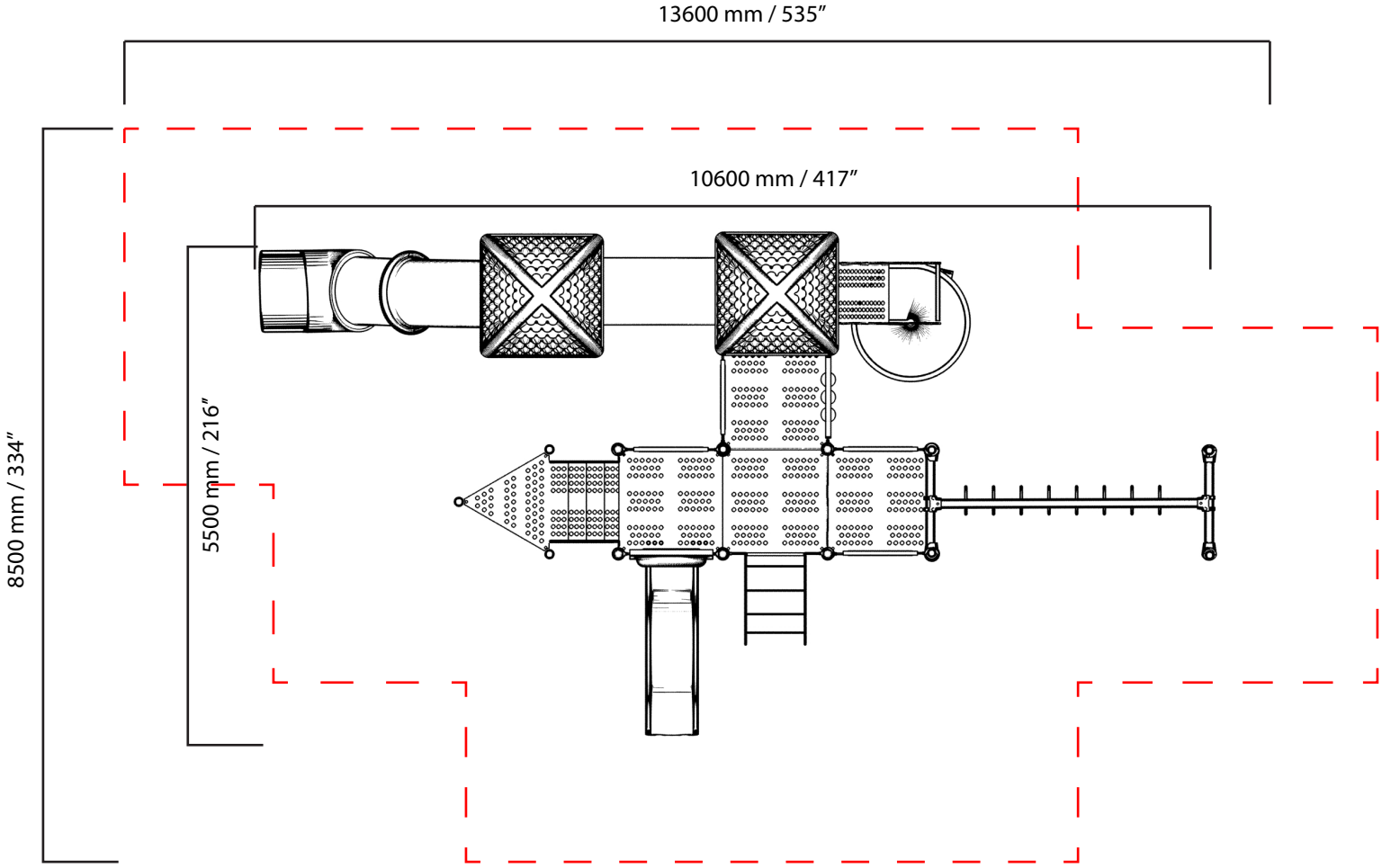
13600 mm / 535”
10600 mm / 417”
8500 mm / 334”
5500 mm / 216”

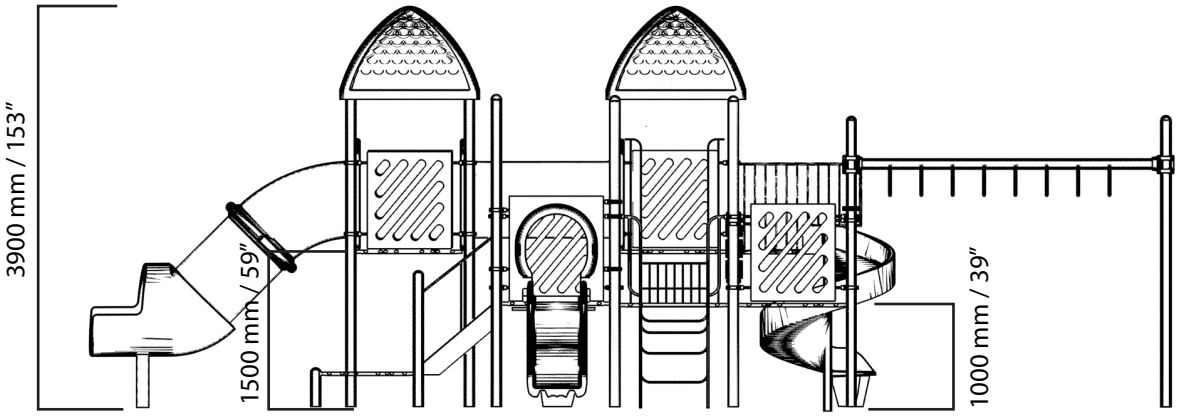
3900 mm / 153”
1500 mm / 59”
1000 mm / 39”