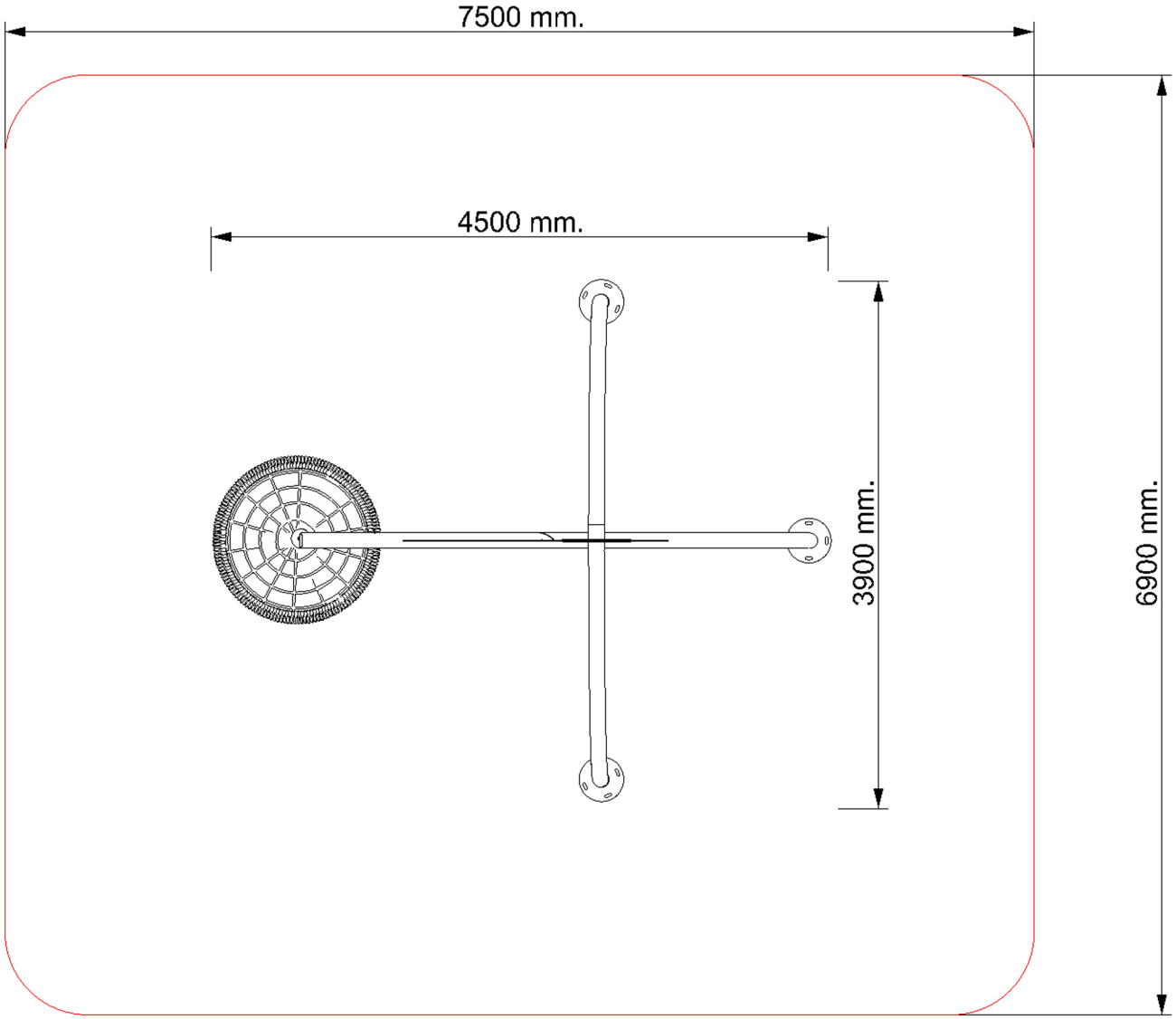
7500 mm.
4500 mm.
3900 mm.
6900 mm.

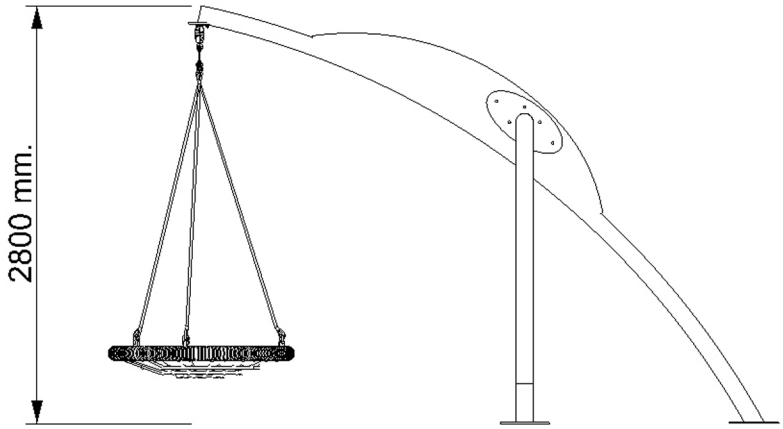
2800 mm.